1979 - 2019 40°

ROSAUTO®

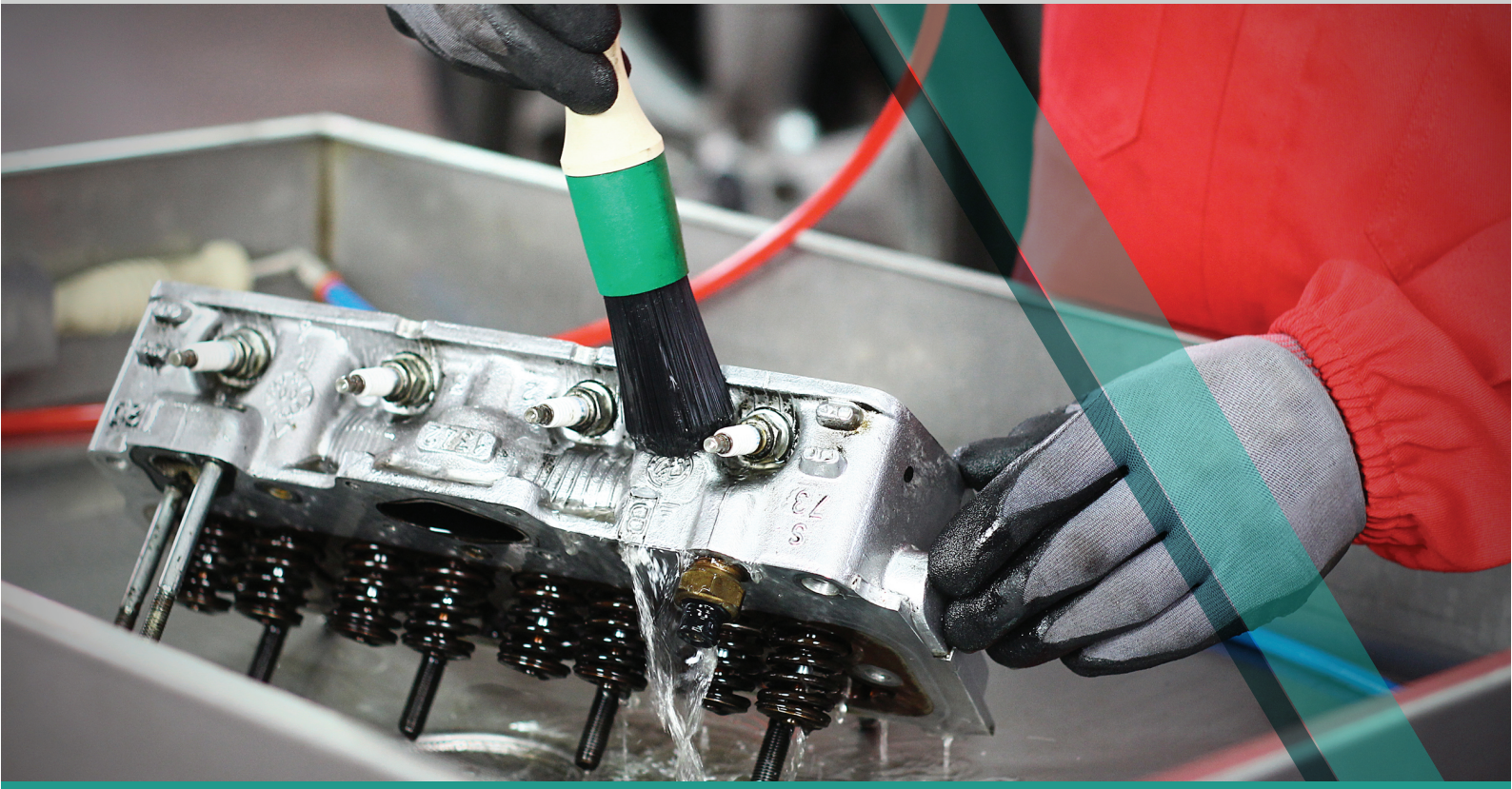

PARTS WASHER
LAVAPEZZI

WASCHGERÄT • LAVE-PIÈCES
LAVADORA DE PIEZAS • LAVA-PEÇAS

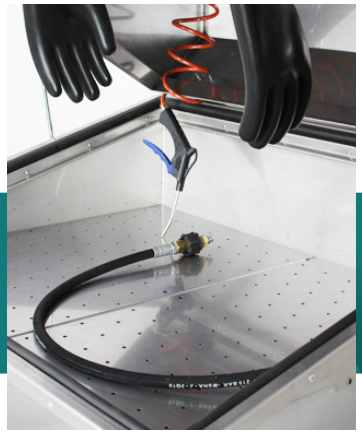

ABOUT

Rosauto is the European leader in manufacturing and selling spray-gun washing machines.
Rosauto manufactures a wide range of spray-gun washers, paper and can presses, parts washers and other products for body-shops and also for mechanics and industries.
The company core business is the continuous innovation and new solutions study, with flexibility and big attention to the quality in mind. Rosauto is well known worldwide for the equipment robustness and reliability.

La Rosauto è un'azienda consolidata, leader in Europa nella produzione di vasche di lavaggio per pistole di verniciatura denominate Lavaspruzza.
L'azienda produce, oltre ad una vasta gamma di Lavaspruzza, anche lavapezzi per officine meccaniche, industrie e serigrafie e presse pneumatiche per la carta ed i barattoli. La grande passione e lo stretto contatto con il mercato hanno permesso all'azienda di distinguersi e di essere sempre tra le più innovatrici del proprio settore, fatto confermato dalla notevole quantità di brevetti ed idee originali sviluppate nel corso degli anni.

Rosauto ist ein konsolidiertes Unternehmen, Führer europaweit in der Herstellung von Waschgeräten für Lackierpistolen.
Das Unternehmen stellt heute eine breite Palette an Pistolen-Waschgeräten, Teile-Waschgeräte für mechanische Werkstätten, Industrien und Druckereien sowie pneumatische Pressen zur Papier- und Dosenbearbeitung her. Die große Leidenschaft und die starke Marktorientierung haben es dem Unternehmen ermöglicht, sich professionell zu profilieren und immer unter den innovativsten in seiner Branche zu sein. Das wird auch von den zahlreichen Patenten und originalen Ideen bestätigt, die im Laufe der Jahren entwickelt worden sind.

Rosauto es una empresa consolidada y líder en Europa en la producción de recipientes de lavado para pistolas de pintura denominadas Lavadoras pulverizadoras.
Cada empresa produce, además de una amplia gama de Lavadoras Pulverizadoras lavadoras para piezas destinadas a talleres mecánicos, industrias e imprentas xerográficas y prensas neumáticas para papel y envases. La gran pasión y el estrecho contacto con el mercado han permitido a la empresa distinguirse y ser siempre entre los más innovadores del propio sector, hecho confirmado por la notable cantidad de patentes e ideas originales desarrolladas con el transcurso de los años.

Rosauto est une entreprise bien établie et un leader en Europe dans la production des Laveurs-pulvérisateurs, les cuves de lavage pour les pistolets à peintures.
La grande famille de Laveurs-pulvérisatuers s'est agrandie et compte maintenant les lave-pièces pour ateliers mécaniques, de sérigraphie, pour l'industrie et les presses pneumatiques pour compacter papier et boîtes.
Forte de sa passion et de la collaboration étroite avec ses clients, Rosauto a su se différencier de ses concurrents comme l'une des entreprises les plus innovantes qui a développée au cours des années une grande quantité de brevets et d'idées originaux.

A Rosauto é uma empresa consolidada, leader na Europa na produção de recipientes de lavagem para pistolas de pintura denominadas Lavadorborrifador.
Hoje a empresa produz, além de uma vasta gama de Lavador-borrifadores também lavador de peças de oficinas mecânicas, industriais, serigrafias e prensas pneumáticas para papel e frascos.
A grande paixão e o contato estreito com o mercado, permitiu à empresa de distinguir-se e de ser sempre entre as mais inovadoras do próprio sector, confirmado pela grande quantidade de alvarás e ideais originais desenvolvidas ao longo dos anos.

PARTS WASHER

CATALOGUE

INDEX

MODEL **525P**	p 4
MODEL **M10MT**	p 6
MODEL **WB3**	p 8
MODEL **545**	p 10
MODEL **545X**	p 12
MODEL **M30MT**	p 14
MODEL **FD185BT**	p 16
MODEL **595A - 595B**	p 18
MODEL **550**	p 20
MODEL **560**	p 22
MODEL **270V**	p 24
MODEL **201 - 206**	p 26
MODEL **174**	p 28
BRUSHES	p 30

MANUAL PARTS-WASHER

LAVAPEZZI MANUALE

525P

MODEL

- To be assembled
- Da assemblare
- Zu montieren
- À assembler
- Para ser ensamblado
- Para ser montado

Weight Peso	Kg 48
Dimensions Dimensioni	930 x 660 x H 1040 mm
Work bench dimensions Piano di lavoro	900 x 600 mm
Operation Funzionamento	Pneumatic Min 6 Max 10 bar

MANUAL PARTS-WASHER
LAVAPEZZI MANUALE

525P
MODEL

525P
Manual parts-washer water-base

- Ideal for washing with water-base
- Wash with brush fed by pneumatic pump
- Can be disassembled
- Completely stainless steel
- Drum not included

525P
Lavapezzi manuale base acqua

- Adatto per lavaggio con prodotti base acqua
- Lavaggio tramite pennello alimentato da una pompa pneumatica
- Completamente smontabile
- Completamente in acciaio inox
- Bidone non incluso

525P
Manuelles waschgerät wasserbasierenden

- Ideal für die Reinigung wasserbasierenden produkten
- Reinigung mit Bürste und Pneumatisch Pumpe mit Rückförderung der Flüssigkeit
- Komplett zerlegbar
- 100% Edelstahl
- Behälter nicht inbergriffen

525P
Lavadora de piezas manual base de agua

- Apto para la limpieza con productos basede agua
- Lavado a través del pincel alimentado por una bomba neumática
- Totalmente desmontable
- Fabricado en acero inoxidable
- Bidón non incluido

525P
Lave-pièces manuel bas d'eau

- Approprié pour le nettoyage avec produits à bas d'eau
- Lavage avec à tuyau alimenté d'une pompe pneumatique
- Complètement démontable
- Construit complètement en acier inox
- Bidon non inclus

525P
Lava-peças manual base de água

- Adeguado para a limpeza com produtos à base de água
- Lavagem através de pincel alimentado por uma bomba pneumática
- Completamente desmontável
- Totalmente feito em aço inoxidável
- Bidão não incluído

MANUAL PARTS-WASHER

LAVAPEZZI MANUALE

II 2G

M10MT

MODEL

Weight Peso	54 Kg
Dimensions Dimensioni	690 x 690 x H 1490 mm
Exhaust duct diameter Diametro del tubo di scarico	120 mm
Operation Funzionamento	Pneumatic Min 6 - max 10 Bar

MANUAL PARTS-WASHER

LAVAPEZZI MANUALE

CE Ex II 2G

M10MT

MODEL

M10MT
Manual parts-washer with solvent

- Manual wash of solvent-based paint
- Vapour exhaustion from work area
- Wash with brush fed by pump
- Venturi pump feeding clean thinner
- Final rinse with nebulizer and clean thinner
- Air gun for final drying
- 100% Stainless steel
- ATEX II 2G

M10MT
Lavapezzi manuale a diluente

- Lavaggio manuale con diluente
- Aspirazione dei vapori dalla zona di lavoro
- Lavaggio tramite pennello alimentato da una pompa
- Pompa venturi per attingere diluente pulito
- Nebulizzatore per lavaggio finale usando diluente pulito
- Pistola di soffiaggio per l'asciugatura finale
- Completamente in acciaio inox
- ATEX II 2G

M10MT
Manuelles waschgerät mit Lösungsmittel

- Manuelles Waschen mit Lösungsmittel
- Dampfabsaugung an der Arbeitsstelle
- Reinigung mit Bürste und Pumpe mit Rückförderung der Flüssigkeit
- Venturi-Pumpe zur Ansaugung des sauberen Lösungsmittels
- Abschließendes Waschen über Zerstäuber mit sauberem Lösungsmittel
- Luftpistole für abschließendes Trocknen
- Völlig aus Edelstahl
- ATEX II 2G

M10MT
Lavadora de piezas manual con diluyente

- Lavado manual con diluyente
- Extracción de los vapores de la zona de trabajo
- Pincel de limpieza accionado por una bomba
- Bomba venturi para extraer diluyente limpio
- Lavado final con nebulizador usando diluyente limpio
- Pistola de soplado para el secado final
- Totalmente de acero inoxidable
- ATEX II 2G

M10MT
Lave-pièces manuel à diluant

- Lavage manuel avec diluant
- Aspiration des vapeurs de la zone de travail
- Lavage avec à tuyau alimenté d'une pompe
- Pompe venturi pour puiser le diluant propre
- Lavage final avec nébuliseur en utilisant le diluant propre
- Pistolet de soufflage pour l'essuyée finale
- Entièrement en acier inox
- ATEX II 2G

M10MT
Lava-peças manual a diluente

- Lavagem manual com diluente
- Aspiração dos vapores da zona de trabalho
- Lavagem através de pincel alimentado por uma bomba
- Bomba venturi para atingir o diluente limpo
- Lavagem final com pulverizador utilizando diluente limpo
- Pistola de sopro para a secagem final
- Completamente em aço inox
- ATEX II 2G

MANUAL WASHER-BLOWER WITH PROTECTION

LAVA-ASCIUGA MANUALE CON PROTEZIONE

II 2G

WB3

MODEL

Weight Peso	72 Kg
External Dimensions Dimensioni esterne	700 x 710 x 1610 h mm
Useful internal Dimensions Dimensioni utili interne	650 x 480 x 440 h mm
Exhaust duct diameter Diametro del tubo di scarico	150 mm
Operation Funzionamento	Pneumatic Min 6 - max 10 Bar

MANUAL WASHER-BLOWER WITH PROTECTION

LAVA-ASCIUGA MANUALE CON PROTEZIONE

II 2G

WB3 MODEL

WB3
Manual washer-blower with protection

Wash&blow has been designed for washing mechanical parts manually with solvent or water-based detergent: it is in fact possible to wash with recirculating fluid and rinse with clean liquid. The most important feature is a work area almost completely closed, which means parts can be blown without creating splashes while protecting the operator and nearby people from noise. Despite having a glazed cover, the machine is nevertheless very practical because it is equipped with a rubber barrier that allows hands and parts to be inserted and withdrawn very quickly. Completely stainless steel, ATEX II 2G.

OPTIONAL:

- **M** Brush fed with recirculated fluid by a diaphragm pump
- **L** External lamp for interior lighting (**recommended**)

WB3
Manuelles Waschgebläse mit Schutz

Wash&Blow ist für das manuelle Waschen mechanischer Teile mit einem Lösungsmittel oder einem Reinigungsmittel auf Wasserbasis konzipiert: Es ist möglich, mit einer Umlaufflüssigkeit zu waschen und mit einer sauberen Flüssigkeit zu spülen. Das wichtigste Merkmal ist jedoch die fast vollständige Schließung des Arbeitsbereichs, die das Abblasen von Werkstücken ohne Spritzer ermöglicht und den Bediener und Umstehende vor Lärm schützt. Trotz der Glasabdeckung ist die Maschine sehr praktisch, da sie mit einer Gummisperre ausgestattet ist, die ein schnelles Einführen und Herausnehmen von Händen und Werkstücken ermöglicht. Völlig aus Edelstahl, ATEX II 2G.

OPTIONAL:

- **M** Durch Membranpumpe mit Umlaufflüssigkeit gespeiste Bürste
- **L** Außenlampe für Innenbeleuchtung (**empfohlene**)

WB3
Laveuse-soufflante manuelle avec protection

Wash&Blow a été conçu pour le lavage manuel de pièces mécaniques avec du solvant ou un détergent à base d'eau : il est possible en effet de laver avec un liquide de recirculation et de rincer avec du liquide propre. Mais la caractéristique la plus importante est la fermeture presque totale de la zone de travail qui permet le séchage des pièces avec un jet d'air en évitant les projections et en protégeant du bruit tant l'opérateur que les personnes se trouvant à proximité. Malgré la présence du capot vitré, la machine reste très pratique car elle est équipée d'une barrière en caoutchouc qui permet d'introduire et de retirer les mains et les pièces très rapidement. Entièrement en acier inox, ATEX II 2G.

OPTION:

- **M** Pinceau alimenté par pompe à membrane avec liquide de recirculation
- **L** Lampe extérieure pour éclairage interne (**recommandée**)

WB3
Lava-asciuga manuale con protezione

Wash&Blow è stato ideato per il lavaggio manuale di pezzi meccanici con solvente o detergente base acqua: è infatti possibile lavare con fluido di ricircolo e risciacquare con liquido pulito. La caratteristica più importante è però la chiusura quasi totale dell'area di lavoro che permette il soffiaggio dei pezzi evitando schizzi e proteggendo dal rumore l'operatore e le persone vicine. Nonostante la presenza del coperchio vetrato la macchina risulta comunque molto pratica perché dotata di una barriera in gomma che permette l'inserimento e l'estrazione delle mani e dei pezzi molto velocemente. Completamente in acciaio inox, ATEX II 2G.

OPTIONAL:

- **M** Pennello alimentato da pompa a membrana con fluido di ricircolo
- **L** Lampada esterna per illuminazione interna (**raccomandato**)

WB3
Lavadora-sopladora manual con protección

Wash & Blow ha sido diseñada para lavar manualmente piezas mecánicas con disolvente o detergente a base de agua: de hecho, es posible lavar con fluido de recirculación y enjuagar con líquido limpio. La característica más importante es el cierre casi total de la zona de trabajo que permite soplar las piezas, evitando salpicaduras y protegiendo del ruido al operario y a las personas que están cerca. A pesar de la presencia de la tapa de vidrio, la máquina es muy práctica porque está equipada con una barrera de goma que permite introducir y quitar las manos y las piezas muy rápido. Totalmente de acero inoxidable, ATEX II 2G.

OPTIONAL:

- **M** Cepillo alimentado por una bomba de membrana con fluido de recirculación
- **L** Lámpara exterior para la iluminación interior

WB3
Lavadora-sopradora manual com proteção

Wash&Blow a été conçu pour le lavage manuel de pièces mécaniques avec du solvant ou un détergent à base d'eau : il est possible en effet de laver avec un liquide de recirculation et de rincer avec du liquide propre. Mais la caractéristique la plus importante est la fermeture presque totale de la zone de travail qui permet le séchage des pièces avec un jet d'air en évitant les projections et en protégeant du bruit tant l'opérateur que les personnes se trouvant à proximité. Malgré la présence du capot vitré, la machine reste très pratique car elle est équipée d'une barrière en caoutchouc qui permet d'introduire et de retirer les mains et les pièces très rapidement. Completamente em aço inox, ATEX II 2G.

OPTIONAL:

- **M** Pincel alimentado por bomba de membrana com fluido circulante
- **L** Lâmpada externa para a iluminação interna (**recomendado**)

LAVAPEZZI MANUALE

MANUAL PARTS-WASHER

545
MODEL

Weight Peso	61 Kg
Dimensions Dimensioni	910 x 700 x 1190 h mm
Work bench dimensions Piano di lavoro	860 x 640 mm
Operation Funzionamento	Pneumatic Min 6 - max 10 Bar

Weight Peso	68 Kg
Dimensions Dimensioni	1210 x 700 x 1190 h mm
Work bench dimensions Piano di lavoro	1160 x 640 mm
Operation Funzionamento	Pneumatic Min 6 - max 10 Bar

Weight Peso	75 Kg
Dimensions Dimensioni	1510 x 700 x 1190 h mm
Work bench dimensions Piano di lavoro	1460 x 640 mm
Operation Funzionamento	Pneumatic Min 6 - max 10 Bar

LAVAPEZZI MANUALE

MANUAL PARTS-WASHER

545
MODEL

545A · 545 B · 545C
Manual parts-washer water-base

- Manual washing water-base products
- Wash with brush fed by pump
- Possibility to pick clean liquid
- Air gun for final drying
- Completely stainless steel

545A · 545 B · 545C
Lavapezzi manuale base acqua

- Lavaggio manuale con prodotti base acqua
- Lavaggio tramite pennello alimentato da una pompa
- Possibilità di pescare anche liquido di lavaggio pulito
- Pistola di soffiaggio per l'asciugatura finale
- Completamente in acciaio inox

545A · 545 B · 545C
Manuelles waschgerät wasserbasierenden

- Manuelles Waschen mit wasserbasierenden produkten
- Reinigung mit Bürste und Pumpe mit Rückförderung der Flüssigkeit
- Möglichkeit der Aufnahme von sauberer Flüssigkeit
- Luftpistole für abschließendes Trocknen
- 100% Edelstahl

545A · 545 B · 545C
Lavadora de piezas manual base de agua

- Lavado manual con productos basede agua
- Pincel de limpieza accionado por una bomba
- Posibilidad de recoger líquido limpio para el lavado
- Pistola de soplado para el secado final
- Fabricado en acero inoxidable

545A · 545 B · 545C
Lave-pièces manuel bas d'eau

- Lavage manuel de produits à bas d'eau
- Lavage avec à tuyau alimenté d'une pompe
- Possibilité du tirant d'eau aussi le liquide propre du nettoyag
- Pistolet de soufflage pour l'essuyée finale
- Construit complètement en acier inox

545A · 545 B · 545C
Lava-peças manual base de água

- Lavagem manual com produtos à base de água
- Lavagem através de pincel alimentado por uma bomba
- Oportunidade de pescr líquido limpo para a lavagem
- Pistola de soplado para el secado final
- Totalmente feito em aço inoxidável

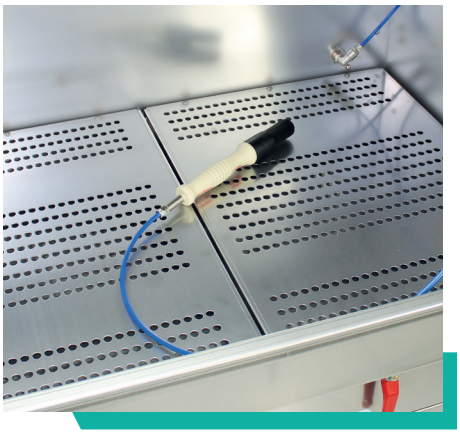

LAVAPEZZI MANUALE

MANUAL PARTS-WASHER

II 2G

545X

MODEL

545 AX

Weight Peso	66 Kg
Dimensions Dimensioni	910 x 700 x 1480 h mm
Work bench dimensions Piano di lavoro	860 x 640 x 450 h mm
Exhaust duct Ø **Tubo di scarico Ø**	1 x ø 180 mm
Operation Funzionamento	Pneumatic Min 6 - max 10 Bar

545 BX

Weight Peso	73 Kg
Dimensions Dimensioni	1210 x 700 x 1480 h mm
Work bench dimensions Piano di lavoro	1160 x 640 x 450 h mm
Exhaust duct Ø **Tubo di scarico Ø**	2 x ø 150 mm
Operation Funzionamento	Pneumatic Min 6 - max 10 Bar

545 CX

Weight Peso	80 Kg
Dimensions Dimensioni	1510 x 700 x 1480 h
Work bench dimensions Piano di lavoro	1460 x 640 x 450 h mm
Exhaust duct Ø **Tubo di scarico Ø**	2 x ø 150 mm
Operation Funzionamento	Pneumatic Min 6 - max 10 Bar

LAVAPEZZI MANUALE

MANUAL PARTS-WASHER

II 2G

545X

MODEL

545AX · 545 BX · 545CX
Manual parts-washer solvent-base

- Manual washing of solvent-based paint
- Automatic vapour exhaustion from work area
- Wash with brush fed by pump
- Possibility to pick clean liquid
- Air gun for final dry
- Completely stainless steel
- ATEX II 2G

545AX · 545 BX · 545CX
Lavapezzi manuale a diluente

- Lavaggio manuale con diluente
- Aspirazione dei vapori automatica dalla zona di lavoro
- Lavaggio tramite pennello alimentato da una pompa
- Possibilità di pescare anche liquido di lavaggio pulito
- Pistola di soffiaggio per l'asciugatura finale
- Completamente in acciaio inox
- ATEX II 2G

545AX · 545 BX · 545CX
Manuelles waschgerät mit Lösungsmittel

- Manuelles Waschen mit Lösungsmittel
- Automatische Dampfabsaugung an der Arbeitsstelle
- Reinigung mit Bürste und elektrischer Pumpe mit Rückförderung der Flüssigkeit
- Möglichkeit der Aufnahme von sauberer Flüssigkeit
- 100% Edelstahl
- ATEX II 2G

545AX · 545 BX · 545CX
Lavadora de piezas manual con diluyente

- Lavado manual con diluyente
- Extracción automática de los vapores de la zona de trabajo
- Pincel de limpieza accionado por una bomba
- Pistola de soplado para el secado final
- Fabricado en acero inoxidable
- ATEX II 2G

545AX · 545 BX · 545CX
Lave-pièces manuel à diluant

- Lavage manuel avec diluant
- Aspiration automatique des vapeurs de la zone de travail
- Lavage avec à tuyau alimenté d'une pompe
- Possibilité du tirant d'eau aussi le liquide propre du nettoyag
- Pistolet de soufflage pour l'essuyée finale
- Entièrement en acier inox
- ATEX II 2G

545AX · 545 BX · 545CX
Lava-peças manual a diluente

- Lavagem manual com diluente
- Aspiração automática dos vapores da zona de trabalho
- Lavagem através de pincel alimentado por uma bomba
- Oportunidade de pescr líquido limpo para a lavagem
- Pistola de sopro para a secagem final
- Completamente em aço inox
- ATEX II 2G

AUTOMATIC AND MANUAL PARTS-WASHER

LAVAPEZZI AUTOMATICO E MANUALE

II 2G

M30MT

MODEL

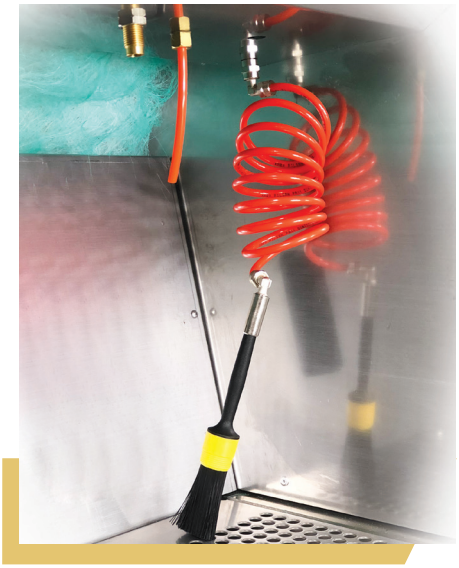

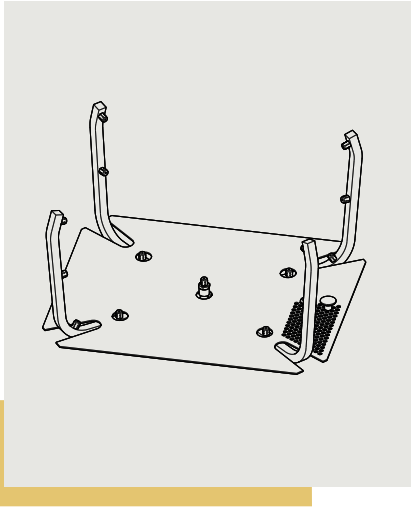

Weight Peso	Kg 74
Dimensions Dimensioni	692 x 685 x H 1490 mm
Exhaust duct diameter Diametro del tubo di scarico	150 mm
Operation Funzionamento	Pneumatic Min 6 - max 10 Bar

AUTOMATIC AND MANUAL PARTS-WASHER

LAVAPEZZI AUTOMATICO E MANUALE

CE Ex II 2G

M30MT

MODEL

M30MT
Automatic and manual parts-washer with solvent

- Automatic vapour exhaustion from work area
- Automatic wash with diaphragm pump feeding recirculating liquid
- Wash with brush fed by pump
- Venturi pump feeding clean thinner
- Final rinse with nebulizer and clean thinner
- Air gun for final dry
- Mechanical block of the lid of automatic washing during cleaning cycle
- Completely stainless steel
- ATEX II 2G

M30MT
Lavapezzi automatico e manuale con diluente

- Aspirazione dei vapori automatica dalla zona di lavoro
- Lavaggio automatico tramite pompa a membrana usando diluente di ricircolo
- Lavaggio tramite pennello alimentato da una pompa
- Pompa venturi per attingere diluente pulito
- Nebulizzatore per lavaggio finale usando diluente pulito
- Pistola di soffiaggio per l'asciugatura finale
- Blocco meccanico delcoperchio del lavaggio automatico durante il funzionamento
- Completamente in acciaio inox
- ATEX II 2G

M30MT
Automatisches und manuelles waschgerät mit Lösungsmittel

- Automatische Dampfabsaugung an der Arbeitsstelle
- Automatisches Waschen mit Membranpumpe unter Verwendung von Rückführungslösungsmittel
- Reinigung mit Bürste und elektrischer Pumpe mit Rückförderung der Flüssigkeit
- Venturi-Pumpe zur Ansaugung des sauberen Lösungsmittels
- Abschließendes Waschen über Zerstäuber mit sauberem Lösungsmittel
- Möglichkeit der Aufnahme von sauberer Flüssigkeit
- Mechanischer Bereich über dem Deckel während des Automatik-Waschens
- 100% Edelstahl
- ATEX II 2G

M30MT
Lavadora de piezas automático y manual con diluyente

- Extracción automática de los vapores de la zona de trabajo
- Lavado automático mediante bomba de membrana empleando líquido de recirculación
- Pincel de limpieza accionado por una bomba
- Bomba venturi para extraer diluyente limpio
- Lavado final con nebulizador usando diluyente limpio
- Pistola de soplado para el secado final
- Bloqueo mecánico de la tapa de lavado automático durante el funcionamiento
- Fabricado en acero inoxidable
- ATEX II 2G

M30MT
Lave-pièces automatique et manuel à diluant

- Aspiration automatique des vapeurs de la zone de travail
- Lavage automatique au moyen d'une pompe à membrane en utilisant le diluant de recirculation
- Lavage avec à tuyau alimenté d'une pompe
- Pompe venturi pour puiser le diluant propre
- Lavage final avec nébuliseur en utilisant le diluant propre
- Pistolet de soufflage pour l'essuyée finale
- Verrouillage mécanique du couvercle de lavage automatique pendant le fonctionnement
- Entièrement en acier inox
- ATEX II 2G

M30MT
Lava-peças automática e manual a diluente

- Aspiração automática dos vapores da zona de trabalho
- Lavagem automática através bomba a membrana usando diluente de reciclo
- Lavagem através de pincel alimentado por uma bomba
- Bomba venturi para atingir o diluente limpo
- Lavagem final com pulverizador utilizando diluente limpo
- Pistola de sopro para a secagem final
- Bloco mecânico da tampa da lavagem automática durante a operação
- Completamente em aço inox
- ATEX II 2G

AUTOMATIC AND MANUAL PARTS-WASHER

LAVAPEZZI AUTOMATICO E MANUALE

II 2G

FD185BT

MODEL

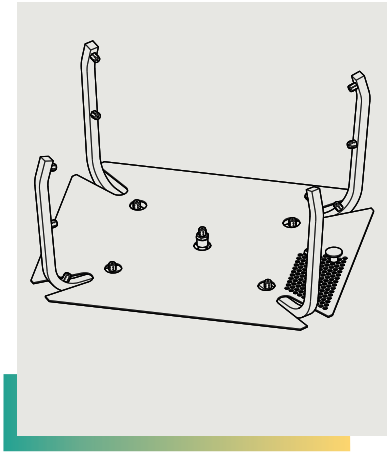

Weight Peso	Kg 114
Dimensions Dimensioni	1190 x 690 x H 1490 mm
Work bench dimensions Piano di lavoro	655 x 470 mm
Exhaust duct diameter Diametro del tubo di scarico	150 mm
Operation Funzionamento	Pneumatic Min 6 - max 10 Bar

AUTOMATIC AND MANUAL PARTS-WASHER

LAVAPEZZI AUTOMATICO E MANUALE

CE Ex II 2G

FD185BT

MODEL

FD185BT
Automatic and manual parts-washer with solvent

- Automatic vapour exhaustion from work area
- Automatic wash with diaphragm pump feeding recirculating liquid
- Wash with brush fed by pump
- Final rinse with nebulizer and clean thinner
- Air gun for final dry
- Mechanical block of the lid of automatic washing during cleaning cycle
- Completely stainless steel
- ATEX II 2G

FD185BT
Lavapezzi automatico e manuale con diluente

- Aspirazione dei vapori automatica dalla zona di lavoro
- Lavaggio automatico tramite pompa a membrana usando diluente di ricircolo
- Lavaggio tramite pennello alimentato da una pompa
- Nebulizzatore per lavaggio finale usando diluente pulito
- Pistola di soffiaggio per l'asciugatura finale
- Blocco meccanico delcoperchio del lavaggio automatico durante il funzionamento
- Completamente in acciaio inox
- ATEX II 2G

FD185BT
Automatisches und manuelles waschgerät mit Lösungsmittel

- Automatische Dampfabsaugung an der Arbeitsstelle
- Automatisches Waschen mit Membranpumpe unter Verwendung von Rückführungslösungsmittel
- Reinigung mit Bürste und elektrischer Pumpe mit Rückförderung der Flüssigkeit
- Abschließendes Waschen über Zerstäuber mit sauberem Lösungsmittel
- Möglichkeit der Aufnahme von sauberer Flüssigkeit
- Mechanischer Bereich über dem Deckel während des Automatik-Waschens
- 100% Edelstahl
- ATEX II 2G

FD185BT
Lavadora de piezas automático y manual con diluyente

- Extracción automática de los vapores de la zona de trabajo
- Lavado automático mediante bomba de membrana empleando líquido de recirculación
- Pincel de limpieza accionado por una bomba
- Lavado final con nebulizador usando diluyente limpio
- Pistola de soplado para el secado final
- Bloqueo mecánico de la tapa de lavado automático durante el funcionamiento
- Fabricado en acero inoxidable
- ATEX II 2G

FD185BT
Lave-pièces automatique et manuel à diluant

- Aspiration automatique des vapeurs de la zone de travail
- Lavage automatique au moyen d'une pompe à membrane en utilisant le diluant de recirculation
- Lavage avec à tuyau alimenté d'une pompe
- Lavage final avec nébuliseur en utilisant le diluant propre
- Pistolet de soufflage pour l'essuyée finale
- Verrouillage mécanique du couvercle de lavage automatique pendant le fonctionnement
- Entièrement en acier inox
- ATEX II 2G

FD185BT
Lava-peças automática e manual a diluente

- Aspiração automática dos vapores da zona de trabalho
- Lavagem automática através bomba a membrana usando diluente de reciclo
- Lavagem através de pincel alimentado por uma bomba
- Lavagem final com pulverizador utilizando diluente limpo
- Pistola de sopro para a secagem final
- Bloco mecânico da tampa da lavagem automática durante a operação
- Completamente em aço inox
- ATEX II 2G

MANUAL PARTS-WASHER
"NEW VESUVIO" WITH HOT WATER

LAVAPEZZI "NEW VESUVIO" MANUALE AD ACQUA CALDA

595
MODEL

	595A	595B
Weight Peso	48 Kg	52 Kg
External dimensions Dimensioni esterne	**935 x 690 x H 1300 mm**	**1235 x 690 x H 1300 mm**
Tank capacity Capacità della vasca	60 L	60 L
Operation Funzionamento	pneumatic - electric 230V 50Hz	min 6 - max 10 bar
Power Potenza	1000 W	1000 W
Max Temperature Temperatura max	45°C	45°C
Air pressure Pressione aria	min 6 - max 10 bar	min 6 - max 10 bar

MANUAL PARTS-WASHER
"NEW VESUVIO" WITH HOT WATER

LAVAPEZZI "NEW VESUVIO" MANUALE AD ACQUA CALDA

595
MODEL

595A - 595B
Manual heated parts-washer

- Electric and pneumatic for washing with hot water
- For mechanical parts
- Wash with brush fed by pump
- Insulated sink
- Heated sink of 60L where objects can be immerse
- Heater outside the sink to simplify the cleaning of itself
- Air gun for final dry
- Completely stainless steel

595A - 595B
Lavapezzi a caldo manuale

- Elettrico e pneumatico per lavaggio con acqua calda
- Per il lavaggio di pezzi meccanici
- Lavaggio tramite pennello alimentato da una pompa
- Termicamente isolato
- Vasca riscaldata da 60 L dove i pezzi possono essere immersi
- Riscaldatore esterno alla vasca per facilitare la pulizia della stessa
- Pistola di soffiaggio per l'asciugatura finale
- Completamente in acciaio inox

595A - 595B
Erhitztes manuelles waschgerät

- Elektrisch und Pneumatisch für die Reinigung mit heißem Wasser
- Für mechanische Teile
- Reinigung mit Bürste und Pumpe mit Rückförderung der Flüssigkeit
- Isolierter Waschbehälter
- Beheizter Waschbehälter mit 60 L indem Teile getauch werden können
- Heizeinheit ausserhalb des Waschbehälter für einfaches Reinigen der Heizeinheit
- Luftpistole für abschließendes Trocknen
- 100% Edelstahl

595A - 595B
Lavadora de piezas calentado manual

- Eléctrica y neumática para el lavado con agua caliente
- Para el lavado de piezas mecánicas
- Lavado a través de un pincel alimentado por una bomba
- Térmicamente aislado
- Tanque de 60 L calefactado donde las piezas se pueden sumergir
- Calentador fuera del tanque para facilitar la limpieza de la misma
- Pistola de soplado para el secado final
- Fabricado en acero inoxidable

595A - 595B
Lave-pièces chauffé manuel

- Electrique et pneumatique pour le lavage avec de l'eau chaud
- Pour le lavage des pièces mécaniques
- Lavage avec à tuyau alimenté d'une pompe
- Thermiquement isolé
- Cuve du 100 litres réchauffée, ou les pièces peuvent être trempées
- Réchauffeur extérieur de la cuve pour la simplification de nettoyage de la même
- Pistolet de soufflage pour l'essuyée finale
- Construit complètement en acier inox

595A - 595B
Lava-peças aquecido manual

- Elétrica e pneumática para lavagem com água quente
- Para lavagem de peças mecânicas
- Lavagem através de pincel alimentado por uma bomba
- Termicamente isolado
- Tanque aquecido de 60 L em que as peças podem ser mergulhada
- Aquecedor esterno ao tanque para facilitar a limpeza
- Pistola de sopro para a secagem final
- Totalmente feito em aço inoxidável

HIGH PRESSURE MANUAL
PARTS WASHER "LAMPO"

LAVAPEZZI "LAMPO" MANUALE AD ALTA PRESSIONE

550
MODEL

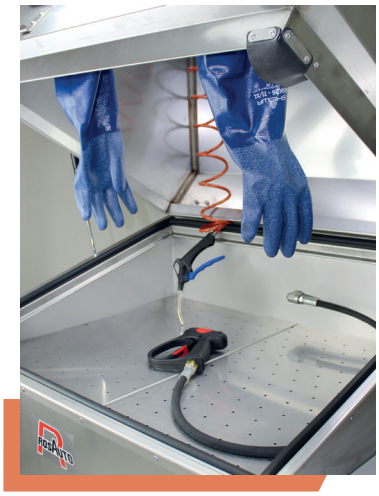

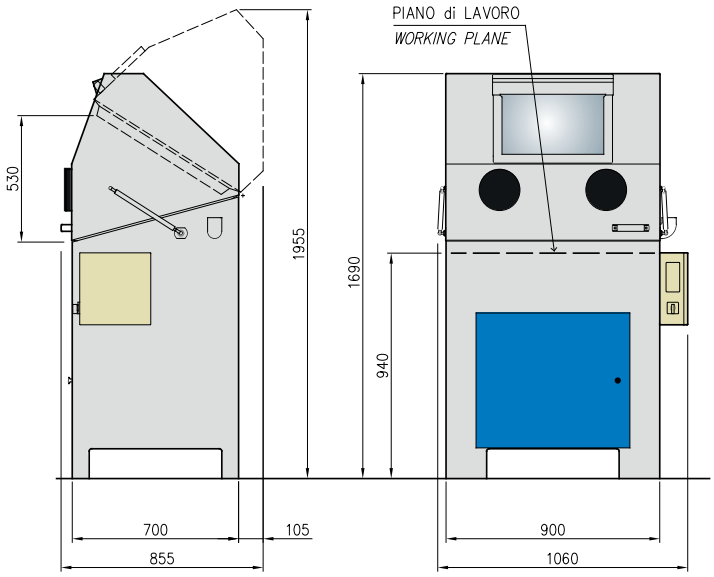

Weight Peso	130 Kg
Work bench Piano di lavoro	780 x 600 mm
Operation Funzionamento	Pneumatic max 10 bar / Electric 230 V 50 Hz
Pressure Pressione	40 bar
Total max power Potenza massima totale	3400 W
Liquid temperature Temperatura del liquido	45° C
Tank capacity Capacità della vasca	100 lt

HIGH PRESSURE MANUAL
PARTS WASHER "LAMPO"

LAVAPEZZI "LAMPO"
MANUALE AD ALTA PRESSIONE

550
MODEL

550 "LAMPO"
High pressure manual parts washer

- Electrical and pneumatic for washing with hot water and detergent
- Washing with high pressure nozzle (from 10 to 70 bar)
- Heating system external to the tank
- Control panel with temperature gauge and timer for automatic shut-down
- Automatic glass cleaning with compressed air
- Inside LED lighting
- Air gun for final dry
- Double filtering of washing liquid
- Loading opening ideal for heavy parts

550 "LAMPO"
Lavapezzi manuale ad alta pressione

- Elettrico e pneumatico per lavaggio ad acqua calda e detergente
- Lavaggio tramite ugello ad alta pressione (da 10 a 70 bar)
- Sistema di riscaldamento esterno alla vasca
- Pannello di controllo con indicazione della temperatura e timer per spegnimento automatico
- Pulizia automatica del vetro con aria compressa
- Illuminazione interna a LED
- Pistola di soffiaggio per l'asciugatura finale
- Doppia filtrazione del liquido di lavaggio
- Bocca di carico ideale per pezzi pesanti

550 "LAMPO"
Manueller Hochdruck-Teilereiniger

- Elektrisch und pneumatisch zur Reinigung mit Warmwasser und Reinigungsmittel
- Reinigung mittels Druckluftdüse (von 10 bis 70 bar)
- Externes Heizsystem an der Wanne
- Kontrollpaneel mit Temperaturanzeiger und Timer zum automatischen Ausschalten
- Automatische Reinigung der Scheibe mit Druckluft
- LED-Innenbeleuchtung
- Luftpistole für abschließendes Trocknen
- Doppelte Filtrierung der Spülflüssigkeit
- Ideale Ladeöffnung für schwere Werkstücke

550 "LAMPO"
Lavapiezas manual a alta presión

- Eléctrico y pneumático para lavado con agua caliente detergente
- Lavaje por medio de boquilla de alta presión (de 10 a 70 bar)
- Sistema de calefacción externa a la pileta
- Panel de control con indicaciones de temperatura y timer para apagado automático
- Limpieza automática del vidrio con aire comprimido
- Iluminación interna a LED
- Pistola de soplado para el secado final
- Doble filtración de líquido de lavaje
- Boca de carga ideal para

550 "LAMPO"
Laveur manuel de pièces à haute pression

- Électrique et pneumatique pour le lavage avec l'eau chaude et le détergent
- Lavage à travers la buse à haute pression (de 10 à 70 bars)
- Système de chauffage externe à la cuve
- Panneau de commande avec indication de la température et minuterie pour
- programmation de l'arrêt automatique
- Nettoyage automatique de la vitre à l'air comprimé
- Eclairage intérieur à LED
- Pistolet de soufflage pour l'essuyée finale
- Double filtration du liquide de lavage
- Ouverture de chargement idéale pour pièces lourdes

550 "LAMPO"
Lava-peças manual com alta pressão

- Elétrico e pneumático para lavagem com água quente e detergente
- Lavagem com jato de alta pressão (de 10 à 70 bar)
- Sistema de aquecimento externo da bacia
- Quadro de controle com indicações de temperatura e timer para o desligamento automático.
- Limpeza automática do vidro com um sistema de ar comprimido
- Iluminação interna com lâmpadas LED
- Pistola de sopro para secagem final
- Dupla filtração do líquido de lavagem
- Boca de carregamento ideal para peças pesadas

MANUAL HIGH PRESSURE PARTS-WASHER "HYDROSPEED"

LAVAPEZZI MANUALE AD ALTA PRESSIONE "HYDROSPEED"

560
MODEL

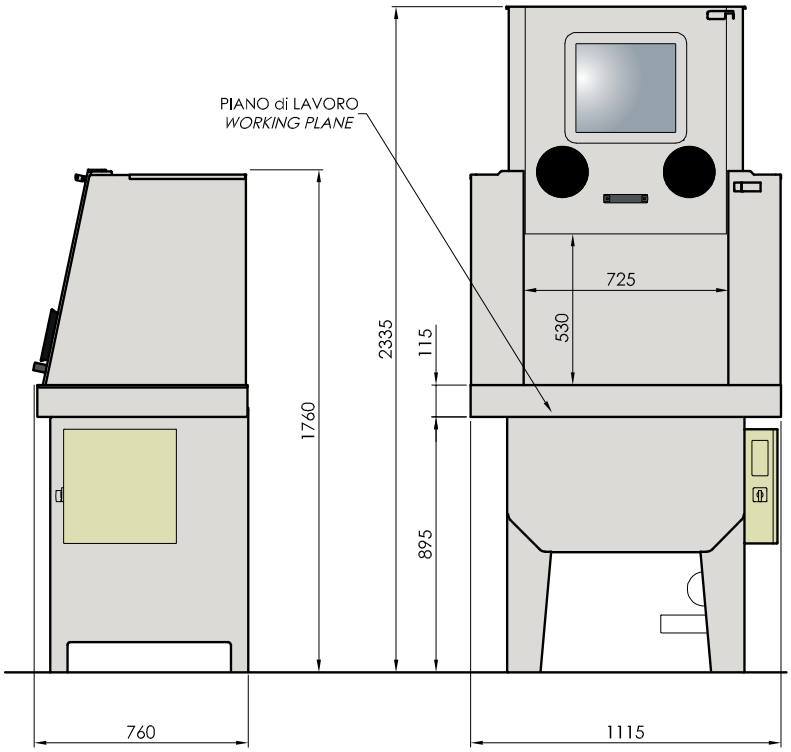

Weight Peso	160 Kg
Work bench Piano di lavoro	1020 x 650 mm
Operation Funzionamento	Pneumatic min 6 - max 10 bar / Electric 230V/50Hz
Pressure Pressione	40 bar
Total max power Potenza massima totale	3400 W
Liquid temperature Temperatura del liquido	45° C
Tank capacity Capacità vasca	100 lt

MANUAL HIGH PRESSURE PARTS-WASHER "HYDROSPEED"

LAVAPEZZI MANUALE AD ALTA PRESSIONE "HYDROSPEED"

560
MODEL

560 "HYDROSPEED"
High pressure manual parts washer

- Electrical and pneumatic for washing with hot water and detergent
- Washing with high pressure nozzle (from 10 to 70 BAR)
- Wash with brush fed by pump
- Heating system external to the tank
- Tank bottom is sloping to favour the draining of the sludge and simplify cleaning operations
- Control panel with temperature gauge and timer for automatic shut-down
- Automatic glass cleaning with compressed air
- Level sensor of the liquid
- Inside LED lighting
- Air gun for final dry

560 "HYDROSPEED"
Lavapezzi manuale ad alta pressione

- Elettrico e pneumatico per lavaggio ad acqua calda e detergente
- Lavaggio tramite ugello ad alta pressione (da 10 a 70 BAR)
- Lavaggio tramite pennello alimentato da una pompa
- Sistema di riscaldamento esterno alla vasca
- Fondo vasca inclinato per favorire lo scarico della morchia e semplificare la pulizia
- Pannello di controllo con indicazione della temperatura e timer per spegnimento automatico
- Pulizia automatica del vetro con aria compressa
- Sensore di livello del liquido
- Illuminazione interna a LED
- Pistola di soffiaggio per l'asciugatura finale

560 "HYDROSPEED"
Manueller Hochdruck-Teilereiniger

- Elektrisch und pneumatisch zur Reinigung mit Warmwasser und Reinigungsmittel
- Reinigung mittels Druckluftdüse (von 10 bis 70 BAR)
- Reinigung mit Bürste und Pumpe mit Rückförderung
- Externes Heizsystem an der Wanne
- Geneigtes Wannenbecken, um den Auslass des Schlamms zu begünstigen und die Reinigung zu vereinfachen
- Kontrollpaneel mit Temperaturanzeiger und Timer zum automatischen Ausschalten
- Automatische Reinigung der Scheibe mit Druckluft
- Füllstandssensor
- LED-Innenbeleuchtung
- Luftpistole für abschließendes Trocknen

560 "HYDROSPEED"
Lavapiezas manual a alta presión

- Eléctrico y pneumático para lavado con agua caliente y detergente
- Lavaje por medio de boquilla de alta presión (de 10 a 70 BAR)
- Lavado a través de un pincel alimentado por una bomba
- Sistema de calefacción externa a la pileta
- Fondo pileta inclinado para favorecer la descarga del lodo y simplificar la limpieza
- Panel de control con indicaciones de temperatura y timer para apagado automático
- Limpieza automática del vidrio con aire comprimido
- Sensor de nivel de lìquido
- Iluminación interna a LED
- Pistola de soplado para el secado final
- A pedido, disponible con presión de salida de 10 -12 bar

560 "HYDROSPEED"
Laveur manuel de pièces à haute pression

- Électrique et pneumatique pour le lavage avec l'eau chaude et le détergent
- Lavage à travers la buse à haute pression (de 10 à 70 bars)
- Lavage avec à tuyau alimenté d'une pompe
- Système de chauffage externe à la cuve
- Fonds de cuve incliné pour faciliter l'évacuation des dépôts et simplifier le nettoyage
- Panneau de commande avec indication de la température et minuterie pour programmation de l'arrêt automatique
- Nettoyage automatique de la vitre à l'air comprimé
- Capteur du niveau de liquide
- Eclairage intérieur à LED
- Pistolet de soufflage pour l'essuyée finale

560 "HYDROSPEED"
Lava-peças manual com alta pressão

- Elétrico e pneumático para lavagem com água quente e detergente
- Lavagem com jato de alta pressão (de 10 à 70 BAR)
- Lavagem através de pincel alimentado por uma bomba
- Sistema de aquecimento externo da bacia
- Fundo da bacia inclinada para facilitar o esvaziamento do depósito e simplificar a limpeza
- Quadro de controle com indicações de temperatura e timer para o desligamento automático.
- Limpeza automática do vidro com um sistema de ar comprimido
- Sensor de nìvel lìquido
- Iluminação interna com lâmpadas LED
- Pistola de sopro para secagem final

MOBILE PARTS & BRAKES WASHER

LAVAPEZZI E LAVAFRENI MOBILE

II 3GD

270V

MODEL

Weight Peso	Kg 41
Dimensions Dimensioni	600 x 950 x H 1040 mm
Work bench dimensions Piano di lavoro	900 x 585 x 100 mm
Operation Funzionamento	pneumatic
Air pressure Pressione aria	min 6 - max 10 bar

MOBILE PARTS & BRAKES WASHER

LAVAPEZZI E LAVAFRENI MOBILE

II 3GD

270V
MODEL

270V
MOBILE PARTS-AND BRAKES WASHER with sink to place on the floor

- Ideal for washing with solvents or water-base
- For mechanical parts and brakes
- Wash with brush fed by pump
- Washing sink with wheels to place on the floor
- Patented system to return the liquid into the can
- Air gun for final drying
- ATEX II 3GD

270V
LAVAPEZZI E LAVAFRENI con vasca da appoggio a terra

- Adatto per lavaggio con solventi o prodotti base acqua
- Per il lavaggio di pezzi meccanici e freni di camion
- Lavaggio tramite pennello alimentato da una pompa
- Vasca di lavaggio con ruote per appoggio a terra
- Sistema brevettato di ritorno del liquido nel bidone
- Pistola di soffiaggio per l'asciugatura finale
- ATEX II 3GD

270V
MOBILES TEIL-UND BREMSEN WASCHGERÄT für licw mit waschbehäuter auf dem boden zu bewegen

- Ideal für die Reinigung mit losëmittel oder wasserbasierenden Produkten
- Für mechanische Teile und Bremsen
- Reinigung mit Bürste und Pumpe mit Rückförderung der Flüssigkeit
- Waschbehälter mit Rollen um auf dem Boden zu bewegen
- Patentiertes System um die Flüssigkeit in die Kanister zurück zu führen
- Luftpistole für abschließendes Trocknen
- ATEX II 3GD

270V
LAVAPEZIAS Y LAVAFRENOS MÓVIL con plano con badeja para apoyar enel suelo

- Apto para la limpieza con solventes o productos a base de agua
- Para el lavado de piezas mecánicas y frenos
- Lavado a través de un pincel accionado por una bomba
- Tanque de lavado con ruedas para apoyar en el suelo
- Sistema patentado para el retorno del líquido en el bidón
- Pistola de soplado para el secado final
- ATEX II 3GD

270V
LAVE-PIÈCES ET LAVE-FREIN AMOVIBLE avec cuve de lavage pour l'appui par terre

- Approprié pour le nettoyage avec solvents ou produits à bas d'eau
- Pour le lavage des pièces mécaniques et freins de camions
- Lavage avec à tuyau alimenté d'une pompe
- Cuve de lavage avec les roues pur l'appui par terre
- Système breveté de retour du liquide dans le bidon
- Pistolet de soufflage pour l'essuyée finale
- ATEX II 3GD

270V
LAVA-PEÇAS E LAVAFREIOS MÓVEL con plano de lavagem no chão

- Adeguado para a limpeza com solventes, ou produtos à base de água
- Para a lavagem de peças mecánicas e freios de caminhão
- Lavagem através de pincel alimentado por uma bomba
- Tanque de lavagem com rodas para apoiar ao solo
- Sistema patenteado de retorno do líquido no compartimento
- Pistola de sopro para a secagem final
- ATEX II 3GD

PNEUMATIC COMPACTOR "JOLLY"
PRESSA "JOLLY"

30L TIN COMPACTOR
PRESSA BARATTOLI 30L

CE Ex II 3GD

201-206
MODELS

201

206

	201	206
Weight Peso	200 Kg	95 Kg
External dimensions Dimensioni esterne	840 x 500 x H 1660 mm	500 x 450 x H 1780 mm
Chrushing chamber dimension tank Dimensioni camera di schiacciamento	700 x 450 x H 770 mm	370 x 350 x H 580 mm
Dimension of loading mouth Dimensioni porta di carico	720 x 310 mm	-
Piston thrust force Forza di spinta	8 bar - 980 kg	8 bar - 1600 kg
Operation Funzionamento	pneumatic	pneumatic

PNEUMATIC COMPACTOR "JOLLY"
PRESSA "JOLLY"

30L TIN COMPACTOR
PRESSA BARATTOLI 30L

CE Ex II 3GD

201-206
MODELS

201 PNEUMATIC COMPACTOR "JOLLY"

- All-pneumatic press
- Compacts paper, cardboard, nylons and tins up to Ø 30 cm
- Great waste volume reduction
- ATEX II 3GD

206 30L TIN COMPACTOR

- All-pneumatic press
- Compacts drums up to 30 litres
- ATEX II 3GD

201 PRESSA "JOLLY"

- Completamente pneumatica
- Per schiacciare carta, cartone, nylon e barattoli fino a Ø 30 cm
- Riduce notevolmente il volume del rifiuto
- ATEX II 3GD

206 PRESSA BARATTOLI 30L

- Completamente pneumatica
- Per schiacciare recipienti di lamiera fino a 30 L
- ATEX II 3GD

201 PRESSE "JOLLY"

- Völlig pneumatisch
- Zur Pressung von Papier und Dosen bis zu Ø 30 cm
- Reduziert stark das Volumen der Müll
- ATEX II 3GD

206 PRESSE FÜR 30L-DOSEN

- Völlig pneumatisch
- Zur Pressung von Blechbehältern bis zu 30L
- ATEX II 3GD

201 PRENSADORA "JOLLY

- Completamente neumática
- Para aplastar papel y tarros de hasta Ø 30 cm
- Reduce de forma notable el volumen de residuos
- ATEX II 3GD

206 PRENSADORA DE TARROS 30L

- Completamente neumática
- Para aplastar recipientes de chapa de hasta 30 L
- ATEX II 3GD

201 PRESSE "JOLLY"

- Complètement pneumatique
- Pour écraser papier et pots jusqu'à Ø 30 cm
- Réduit considérablement le volume du déchet.
- ATEX II 3GD

206 PRESSE-POTS 30L

- Complètement pneumatique
- Pour écraser des récipients de tôle jusqu'à 30 L
- ATEX II 3GD

201 PRENSA "JOLLY"

- Completamente pneumática
- Para esmagar papel e frascos até a Ø 30 cm
- Reduz o volume do lixo
- ATEX II 3GD

206 PRENSA FRASCOS 30L

- Completamente pneumática
- Para esmagar recipientes de chapa até a 30 L
- ATEX II 3GD

AUTOMATIC PARTS-WASHER WASHING WITH SOLVENT

LAVAPEZZI PER LAVAGGIO AUTOMATICO A SOLVENTE

II 2G

174C

MODEL

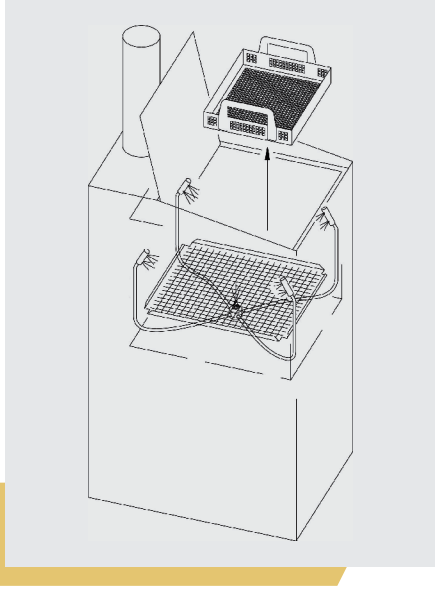

Weight Peso	54 Kg
Dimensions Dimensioni	690 x 690 x H 1490 mm
Exhaust duct diameter Diametro del tubo di scarico	120 mm
Operation Funzionamento	Pneumatic Min 6 - max 10 Bar

AUTOMATIC PARTS-WASHER WASHING WITH SOLVENT

LAVAPEZZI PER LAVAGGIO AUTOMATICO A SOLVENTE

CE Ex II 2G

174C
MODEL

174C AUTOMATIC PARTS-WASHER
Specific for solvent

- Ideal for washing with thinner, solvent or water-base
- For small mechanical parts
- Automatic wash with fixed nozzels by a membrane pump
- Automatic vapour exhaustion
- Removable basket
- Completely stainless steel
- ATEX II 2G

174C LAVAPEZZI AUTOMATICO
Specifico per solvente

- Adatto per lavaggio con diluenti,solventi o base acqua
- Per il lavaggio di pezzi meccanici e minuterie
- Lavaggio automatico ad ugelli fissi tramite pompa a membrana
- Estrazione automatica dei vapori
- Cestello estraibile
- Completamente in acciaio inox
- ATEX II 2G

174C AUTOMATIK WASCHGERÄT
Speziell für Verdünnung

- Ideal zur Reinigung mit Verdünnung, Lösemittel oder wasserlöslichen Produkten
- Für kleine mechanische Teile
- Automatisches Reinigen mit fest eingebauter Düse durch eine Membranpumpe
- Automatische Lösemittel Absaugung
- Entfernbarer Korb
- 100% Edelstahl
- ATEX II 2G

174C LAVARA AUTOMÁTICO
Especial para solventes

- Apto para la limpieza con disolventes, los solventes o base agua
- Para el lavado de tornillería, piezas mecánicas e industriales
- Lavado automático a través de una bomba de diafragma
- Extracción automática de los vapores
- Cesto extraíble
- Fabricado en acero inoxidable
- ATEX II 2G

174C LAVE-PIÈCES AUTOMATIQUE
Spécifique pour solvants

- Approprié pour le nettoyage avec diluants, solvants ou à bas d'eau
- Pour le lavage des pièces mécaniques et brimborions
- Lavage automatique à tuyères avec pompe à membrane
- Sortie automatique des vapeurs
- Panier escamotable
- Construit complètement en acier inox
- ATEX II 2G

174C LAVA-PEÇAS AUTOMÁTICO
Especifico para solventes

- Adequado para a limpeza com diluentes, solventes ou à base de água
- Para a lavagem de peças de máquinas e peças pequenas
- Lavagem automática com jactos fixos por meio de bomba a diafragma
- Extracção automática dos vapores
- Cesta extraível
- Totalmente feito em aço inoxidável
- ATEX II 2G

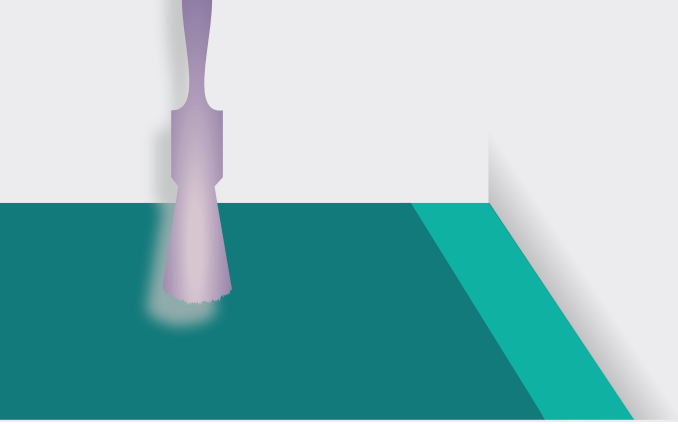

BRUSHES

PENNELLI

36 A
Black brush

Length Lunghezza	180 mm
Diameter Diametro	25 mm

36 B
Black brush

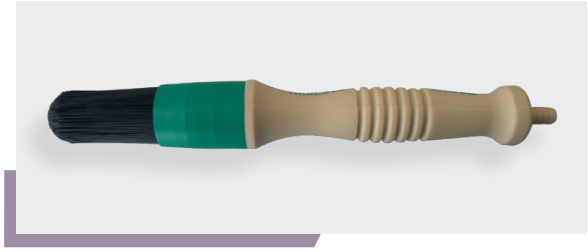

Length Lunghezza	250 mm
Diameter Diametro	35 mm

36 C
Soft brush

Length Lunghezza	250 mm
Diameter Diametro	35 mm

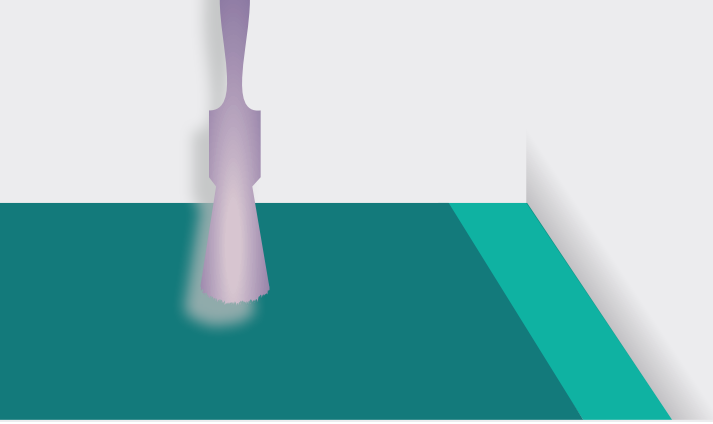

BRUSHES

PENNELLI

- Ideal for small parts
- Medium hardness bristles
- Available with or without pipe fitting

- Ideal für Kleinteile
- Mittelharte Borsten
- Mit und ohne Schlauchanschluss erhältlich

- Ideal para piezas pequeñas
- Cerdas de dureza media
- Disponible con o sin conexión para tubo

- Ideale per pezzi piccoli
- Setole media durezza
- Disponibile con o senza raccordo per tubo

- Idéal pour petites pièces
- Soies de dureté moyenne
- Disponible avec ou sans raccord pour tuyau

- Ideal para peças pequenas
- Cerdas de dureza média
- Disponível com ou sem união para tubo

- Ideal for medium-sized parts
- Hard tapered bristles
- Available with or without pipe fitting

- Ideal für mittlere bis große Werkstücke
- Harte konische Borsten
- Disponible avec ou sans raccord pour tuyau

- Ideal para piezas medianas y grande
- Cerdas cónicas duras
- Disponible con o sin conexión para tubo

- Ideale per pezzi medio-grandi
- Setole coniche dure
- Disponibile con o senza raccordo per tubo

- Idéal pour pièces moyennes-grandes
- Soies coniques dures
- Disponibile con o senza raccordo per tubo

- Ideal para peças de médias e grandes dimensões
- Cerdas cónicas duras
- Disponível com ou sem união para tubo

- Ideal for delicate parts
- Soft hair bristles
- Available with or without pipe fitting

- Ideal für empfindliche Werkstücke
- Weiche Haarborsten
- Mit und ohne Schlauchanschluss erhältlich

- Ideal para piezas delicadas
- Cerdas suaves de pelo
- Disponible con o sin conexión para tubo

- Ideale per pezzi delicati
- Setole morbide
- Disponibile con o senza raccordo per tubo

- Idéal pour pièces délicates
- Soies douces en poil
- Disponible avec ou sans raccord pour tuyau

- Ideal para peças delicadas
- Cerdas macias de pelo
- Disponível com ou sem união para tubo

www.graficaideale.it

Anno 2021

DIAPHRAGM PUMP ROSAUTO
RELIABILITY SINCE OVER 30 YEARS

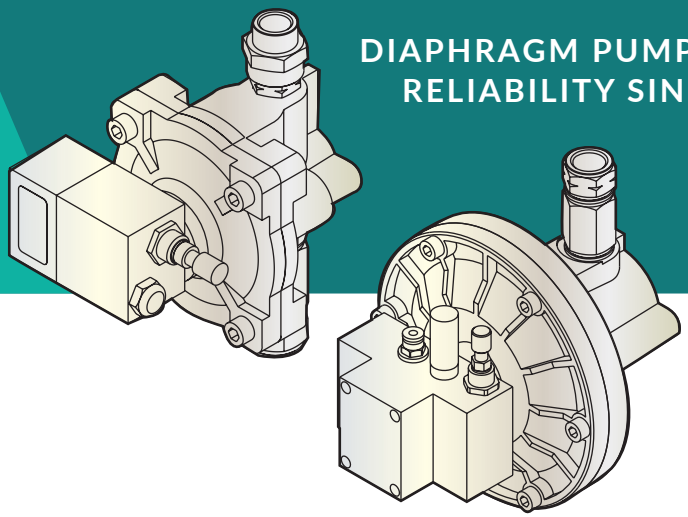

1979 - 2019 40° ROSAUTO®

WASHING SOLUTIONS LEADER FROM 1979

Rosauto has been designing and manufacturing high quality spray gun washers and parts washers for over 40 years, with a combination of history and innovation

Via Lungochiampo, 53
36054 Montebello
Vicentino - (VI) Italy

Tel. +39 0444 648966
Fax +39 0444 648960

rosauto@rosauto.it
www.rosauto.it